적용규격 SPECIFICATION APPLIED	

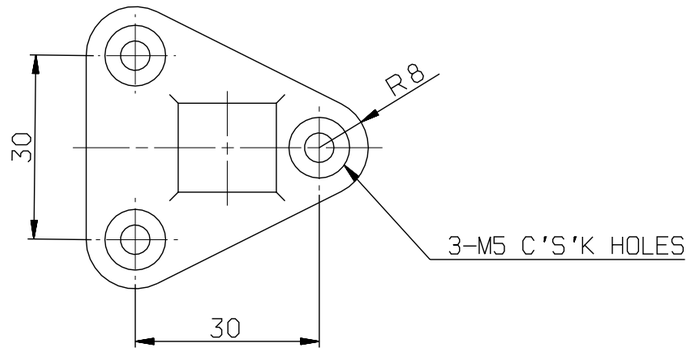

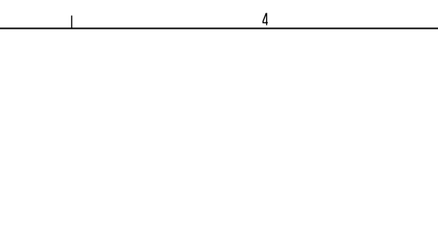

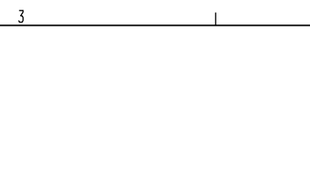

두께 THICKNESS			
	~ 40	2	4
	~ 30	2	3
	~ 10	1	1.5
	< 3	0.5	1
길이 LENGTH	~3150	-	7
	~1600	4	5
	~ 800	3	4
	~ 400	2	3
	~ 200	1.5	2
	~ 100	1	1.5
등급 GRADE		A	B

주철 주강품 CASTING (±)			
~ 20M	8	14	24
~ 15M	7	12	21
~ 12M	6	10	18
~ 8M	5	8	14
~ 4M	4	6	11
~ 2M	3	4	8
~ 1M	2	3	6
~ 315	1	2	4
~ 120	1	2	3
~ 30	1	1	1
등급 GRADE	A	B	C

용접 구조물 WELDING (±)			
~ 20M	-	6.0	8.0
~ 15M	-	5.0	7.0
~ 12M	-	4.0	6.0
~ 8M	-	3.0	5.0
~ 4M	0.8	2.0	4.0
~ 2M	0.5	1.2	3.0
~ 1M	0.3	0.8	2.0
~ 315	0.2	0.5	1.2
~ 120	0.15	0.3	0.8
~ 30	0.1	0.2	0.5
3~6	0.05	0.1	0.2
등급 GRADE	A	B	C

기계 기공품 MACHINING (±)			
~ 120	0.1	0.2	0.3
~ 30	0.05	0.1	0.2
등급 GRADE	A	B	C

규정치않은 일반공차표 GENERAL TOLERANCE	기호 MARK	일자 DATE	변경내역 DETAIL OF REVISION(E.C ZONE)	설변번호 E.C NO.	설계 DGN	검도 CHK	승인 APP

품번 NO.	부품 번호 PART NO.	품명 DESCRIPTION	재질 MATERIAL	수량 Q'TY	중량 W.T	비고 REMARKS
			SUS304			BUFFING

승인 APP	H.G.RYU 2009.05.20	재질 MAT'L	명칭 TITLE: CATCHER, DOOR
검도 CHK	H.S.KIM 2009.05.20	총중량 G.W	
설계 DGN	J.I.LEE 2009.05.18	일반공차 MC B / WD B / CT B	도면번호 DRG. NO: RFD30016AN0 MS Ver. 00 Rev. --
제도 DRG	S.M.PARK 2009.05.18	SIZE A3	SCALE 1/1 매수 SHEET 1 of 1

참고번호 REF. NO. FDP03090

HYUNDAI Rotem 현대로템주식회사

3D5101 RFD- 년-PRJT 정리번호

본 도면은 당사 재산으로서 허가없이 무단복사/배포 금지함. PROPERTY OF ISSUING ENTITY. CANNOT BE DISTRIBUTED OR REPRODUCED WITHOUT AUTHORIZATION.

CATIA